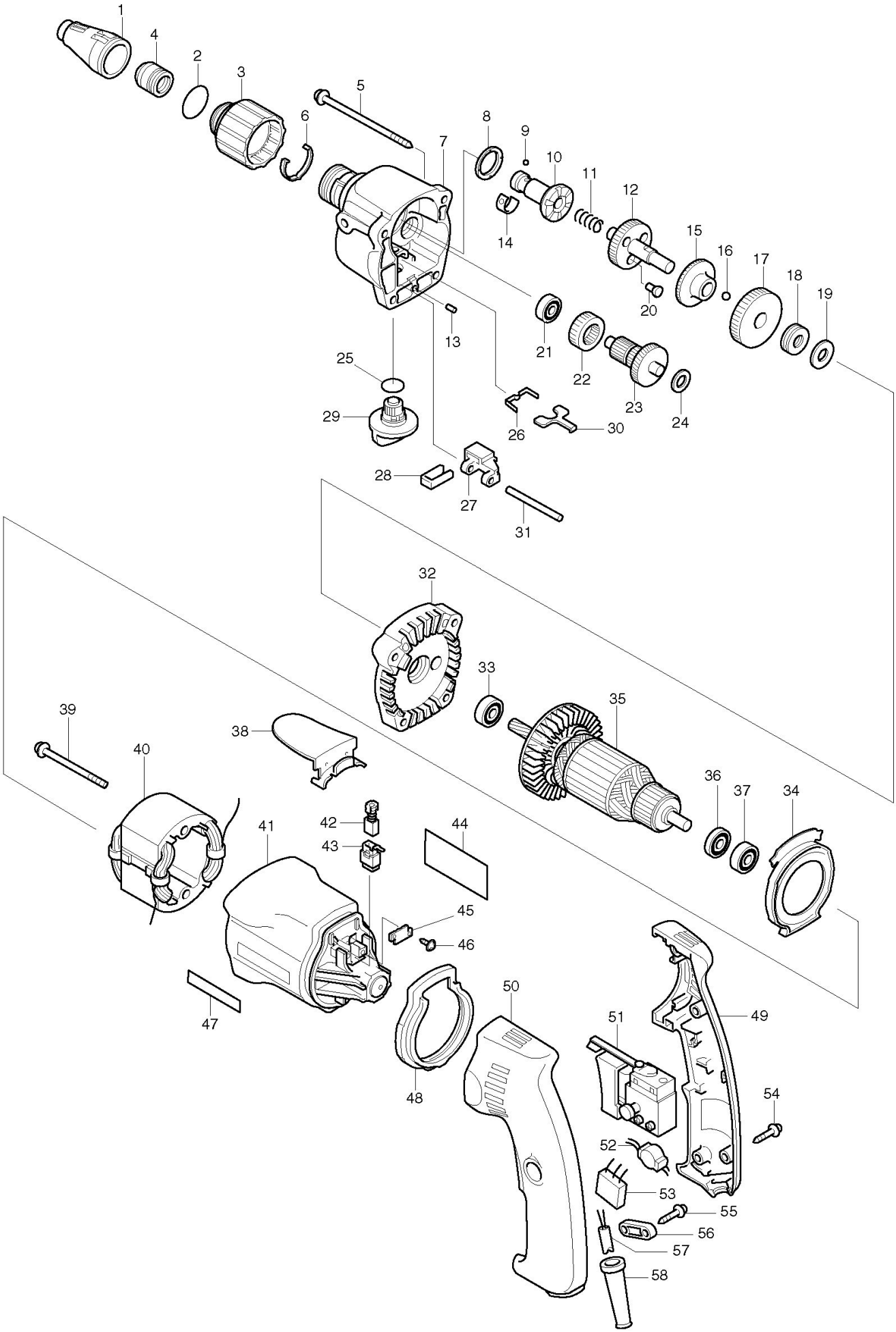Partdrawing for 6807 - Pagina 1