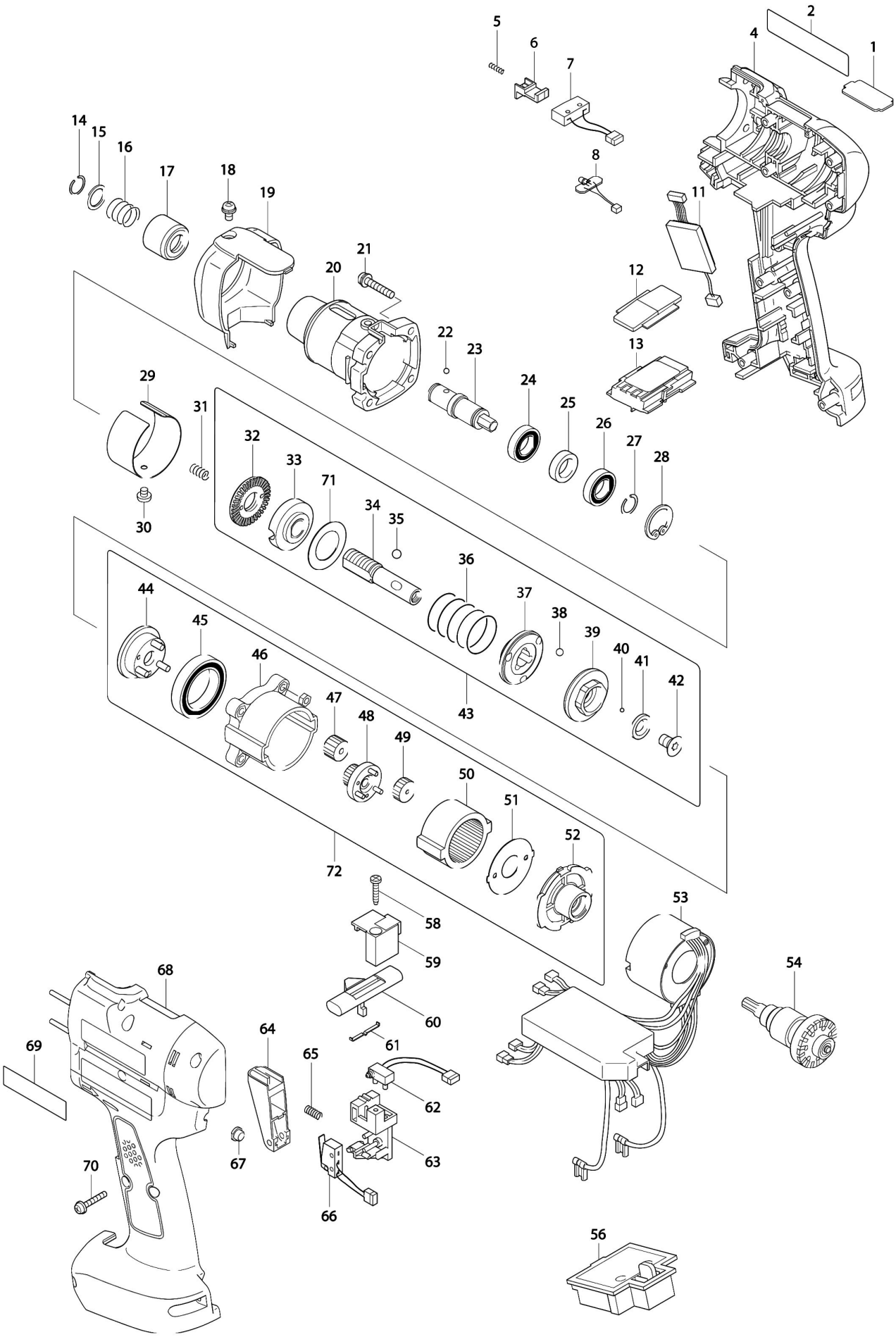Partdrawing for BFT041RZ - Pagina 1