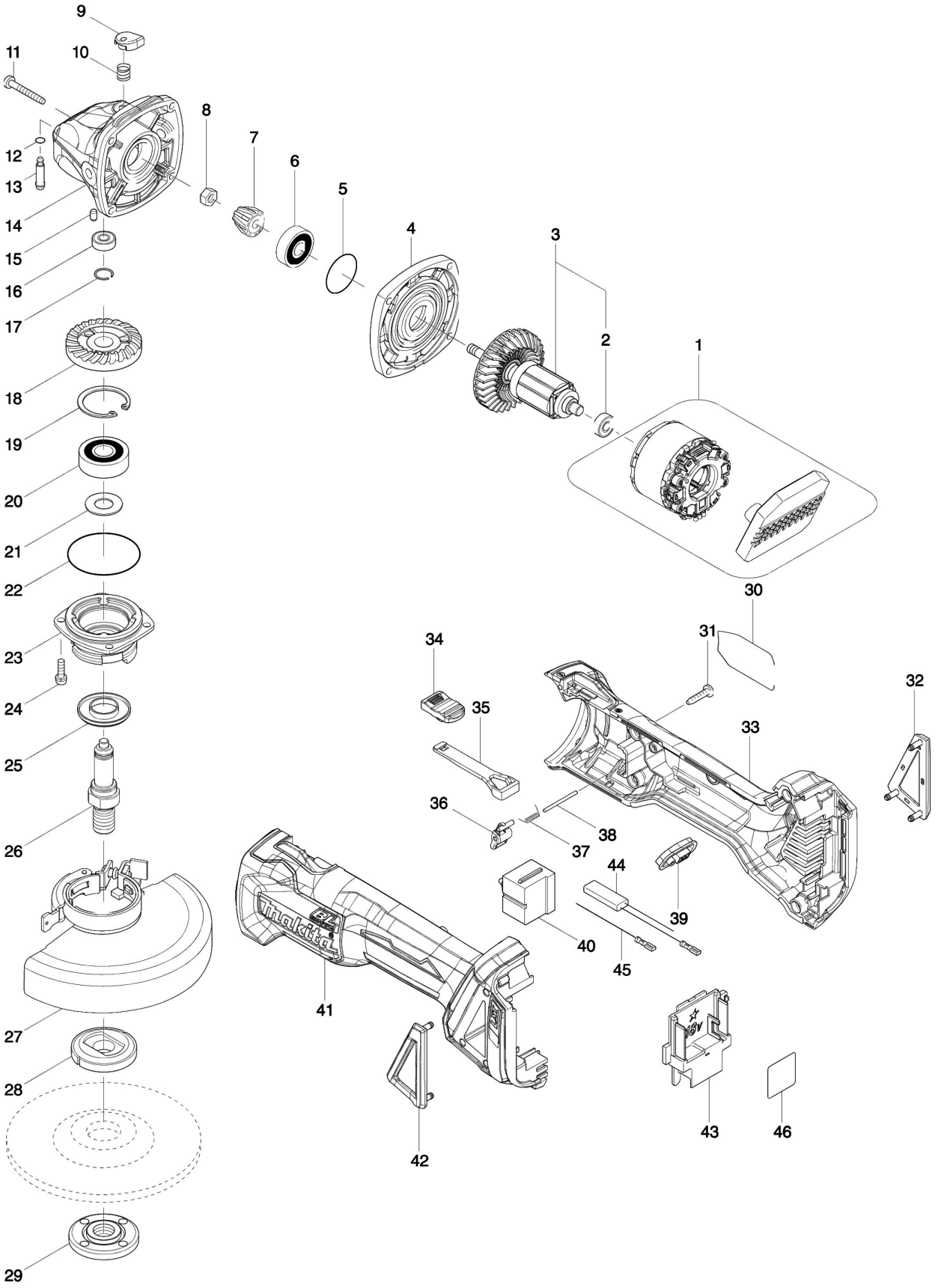Partdrawing for DGA504ZJ - Pagina 1