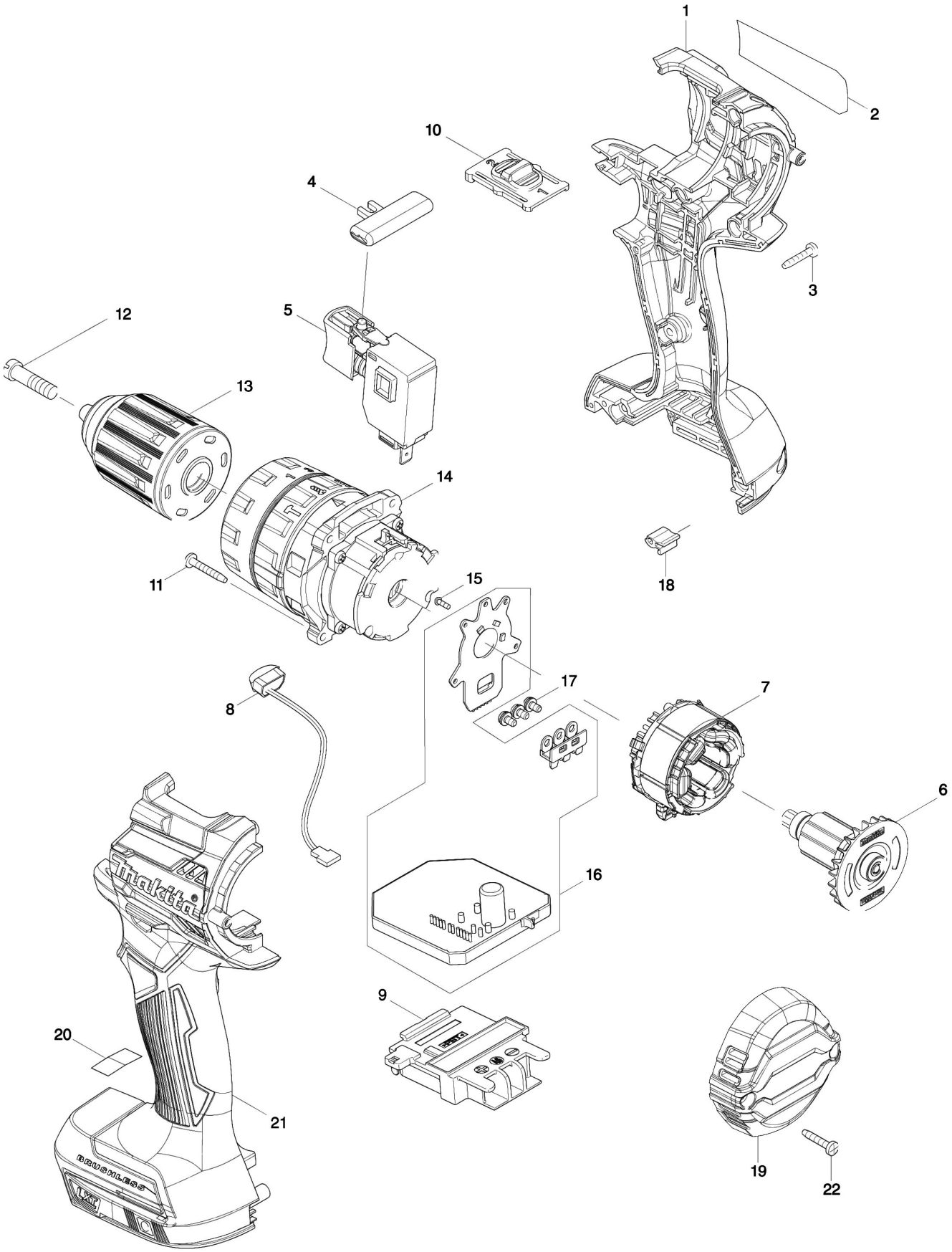Partdrawing for DHP484ZJ - Pagina 1