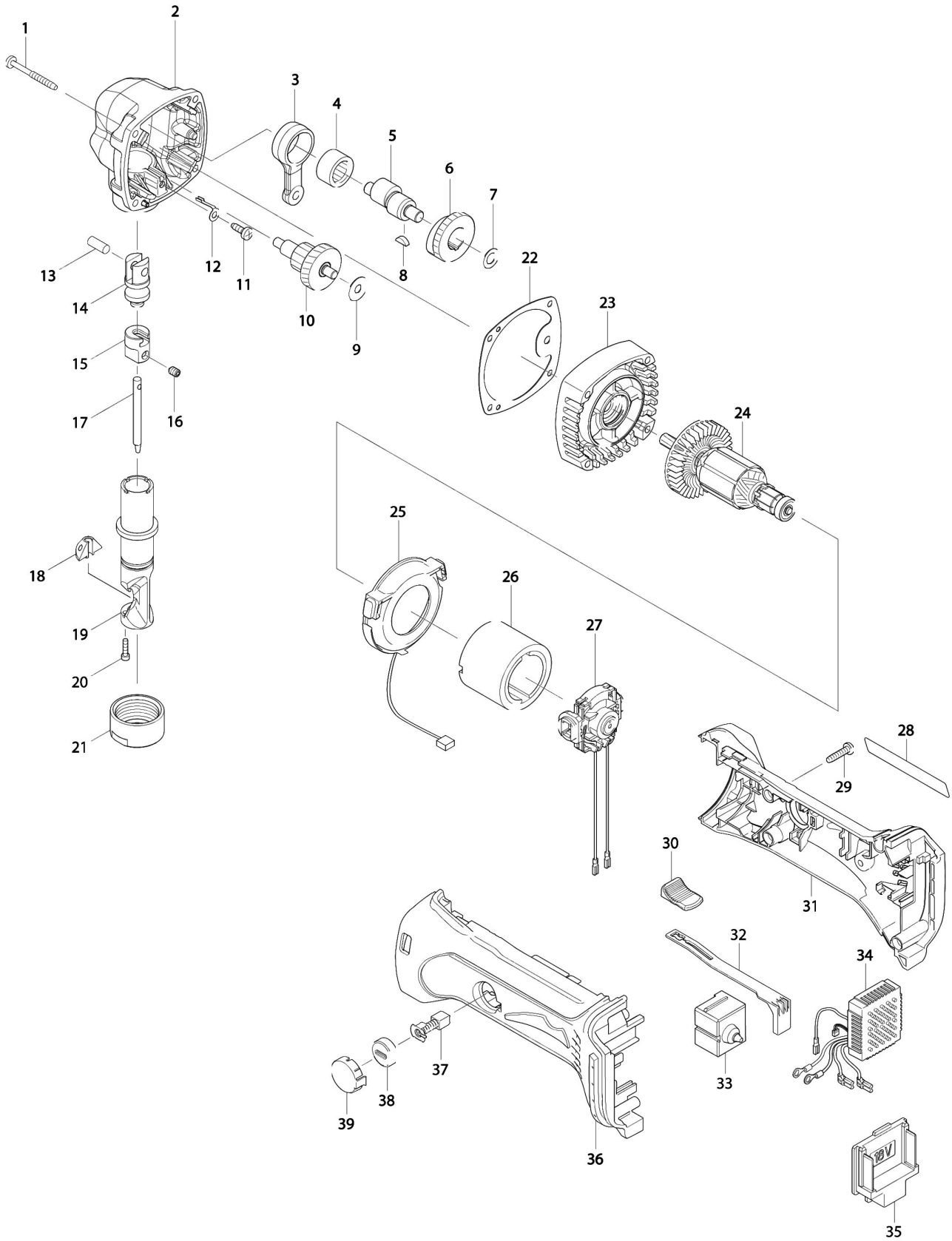Partdrawing for DJN161RTJ - Pagina 1