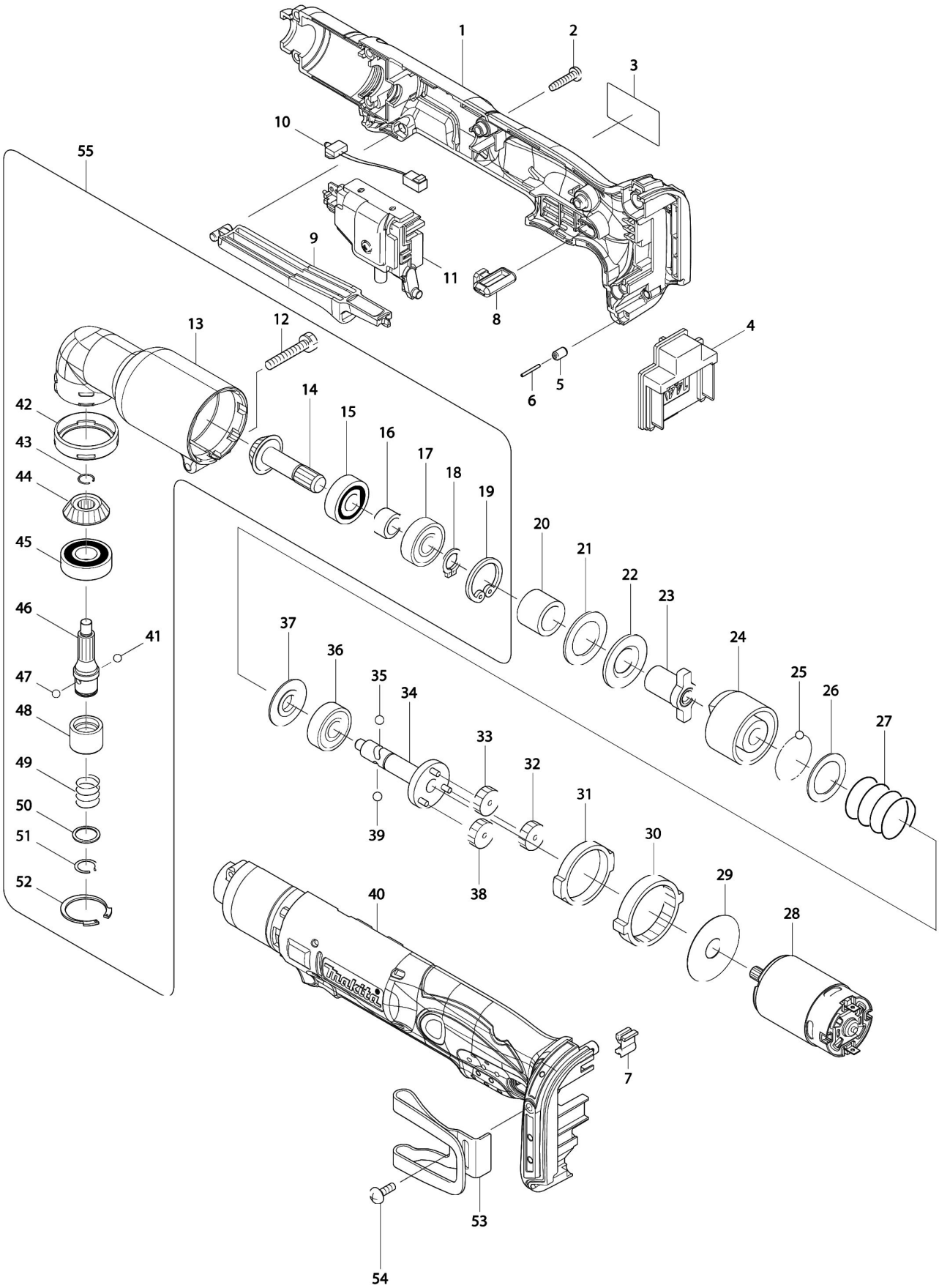Partdrawing for DTL060ZJ - Pagina 1