Partdrawing for HR5212C - Pagina 1

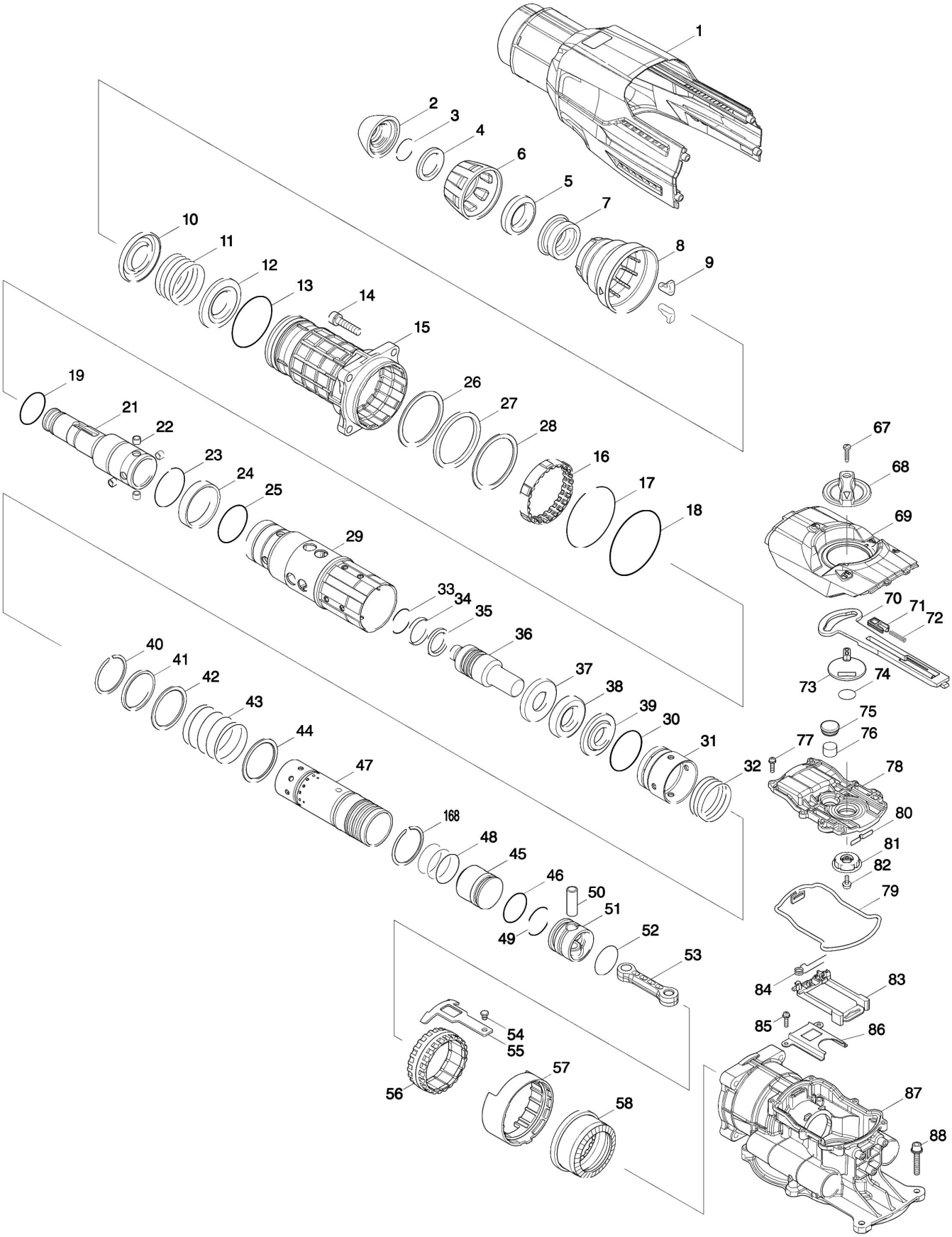
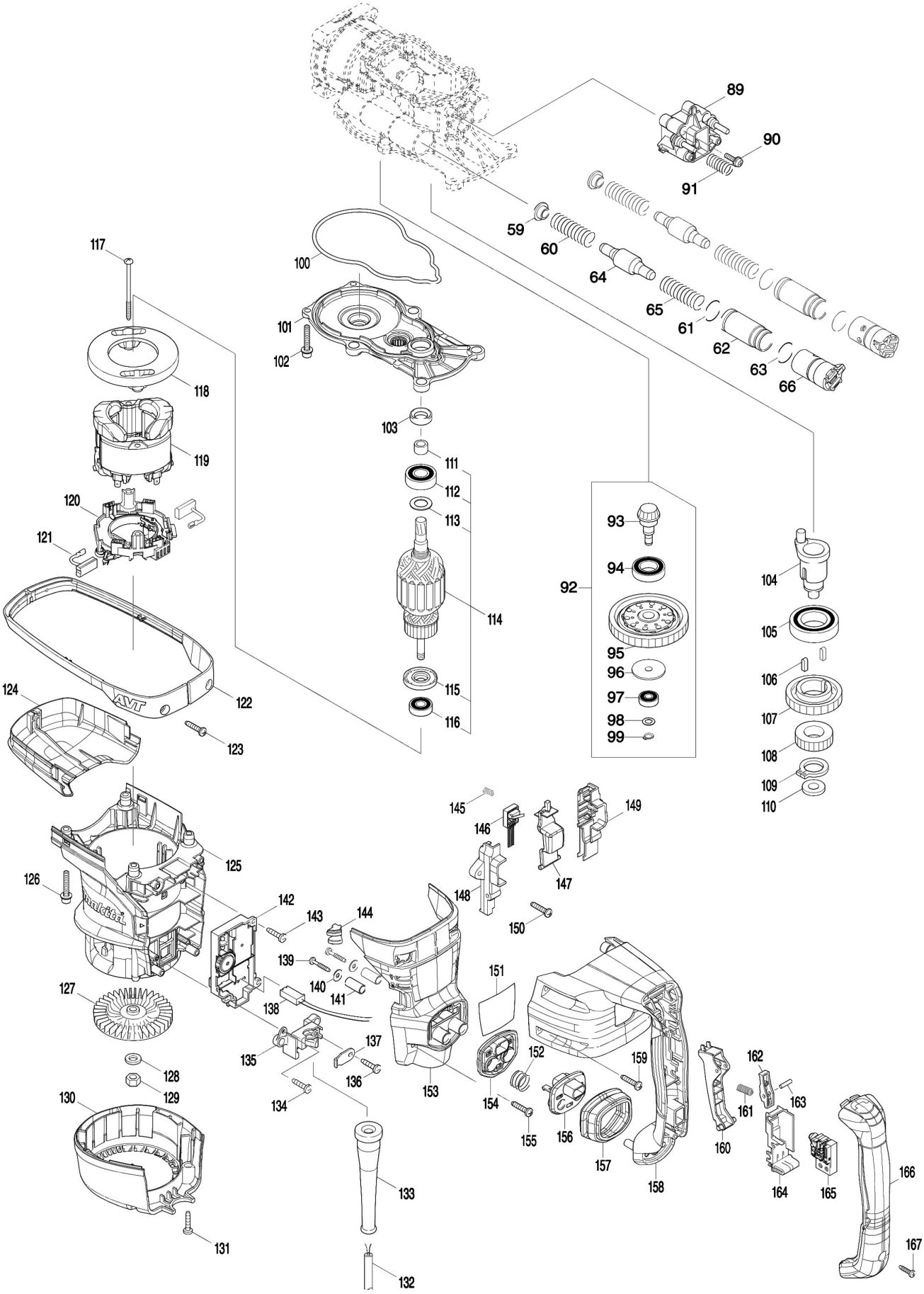
Partdrawing for HR5212C - Pagina 2