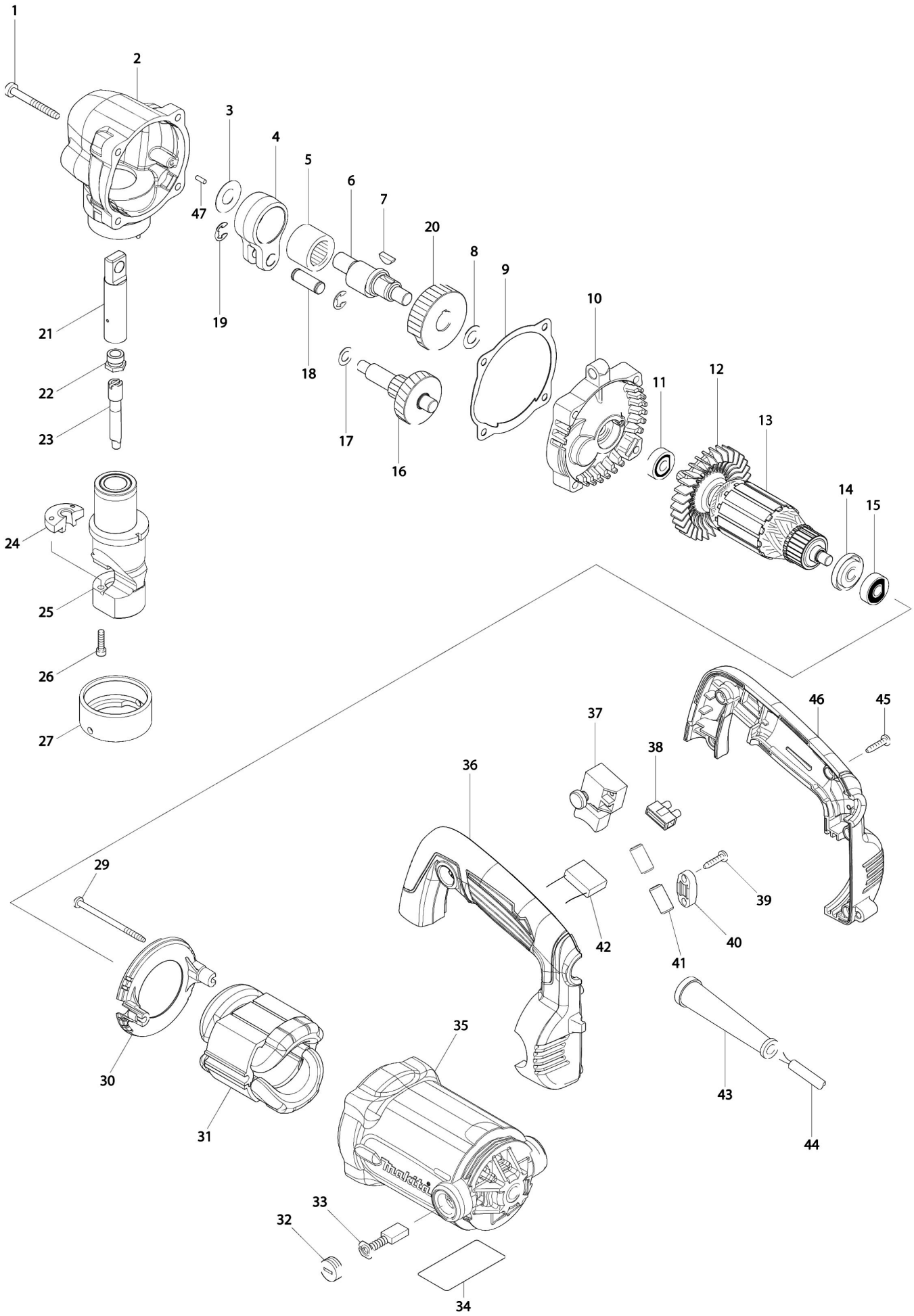# Partdrawing for JN3201J - Pagina 1