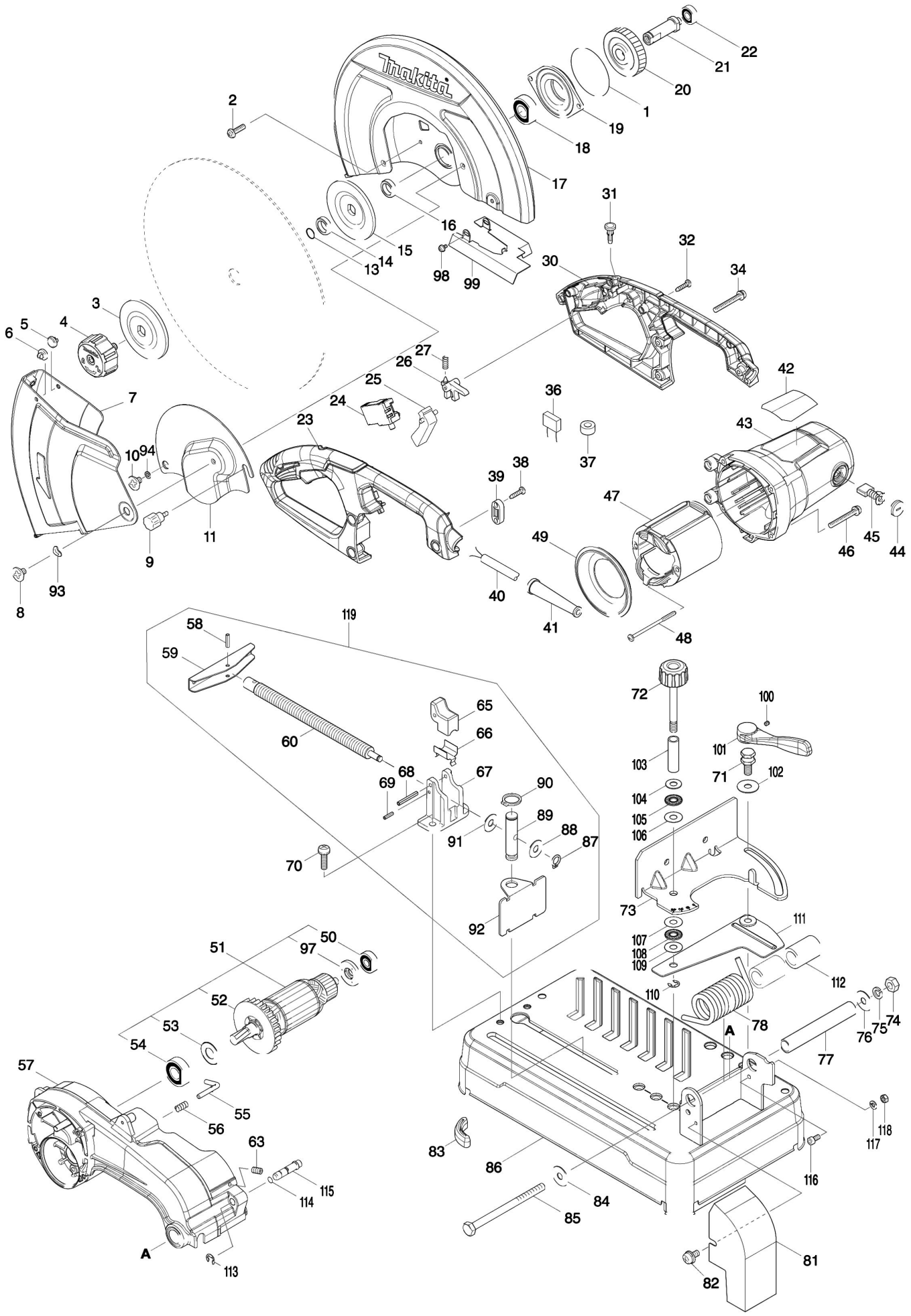Partdrawing for LW1400 - Pagina 1