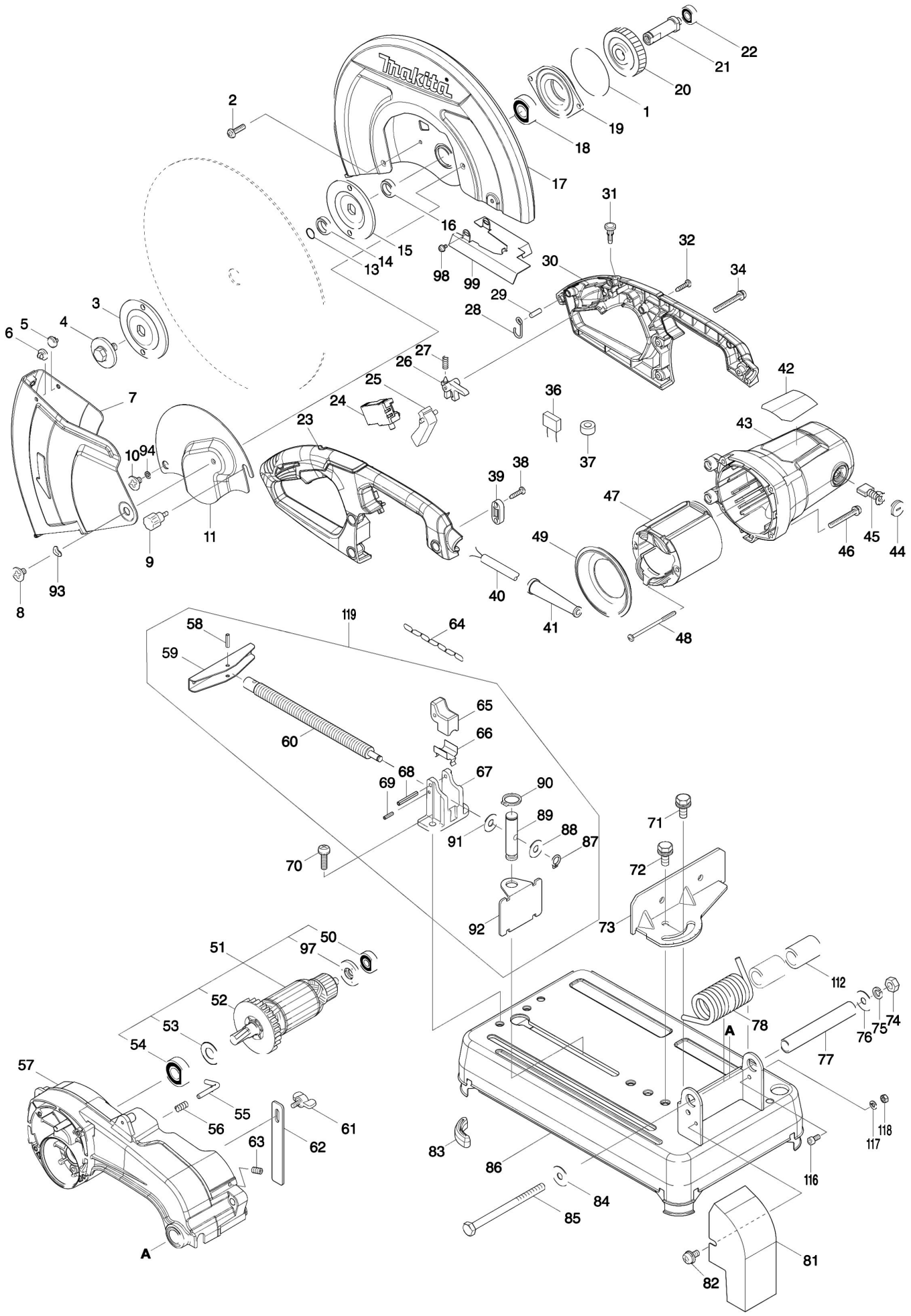Partdrawing for LW1401 - Pagina 1