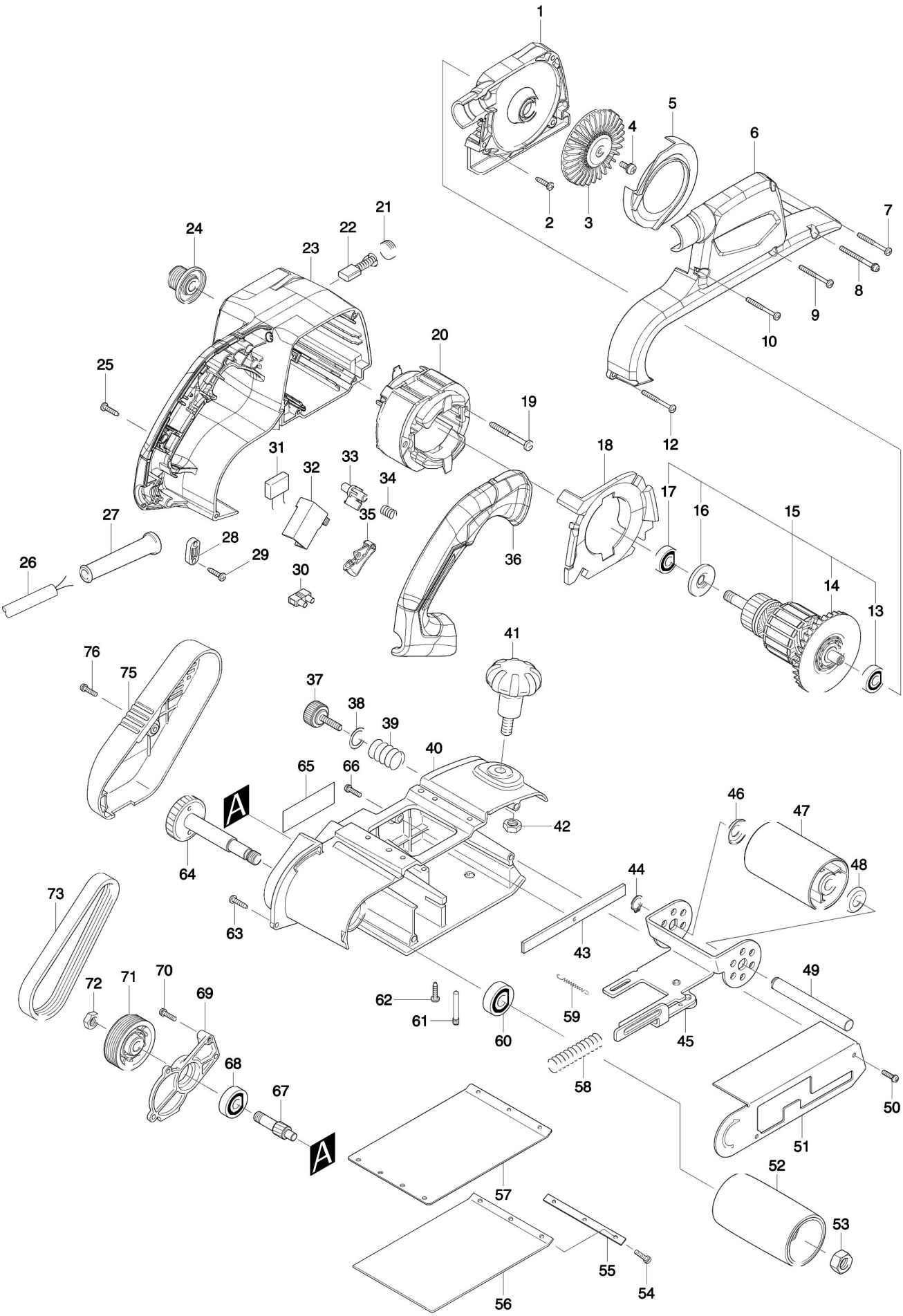Partdrawing for M9400 - Pagina 1