Partdrawing for UC4051A - Pagina 1

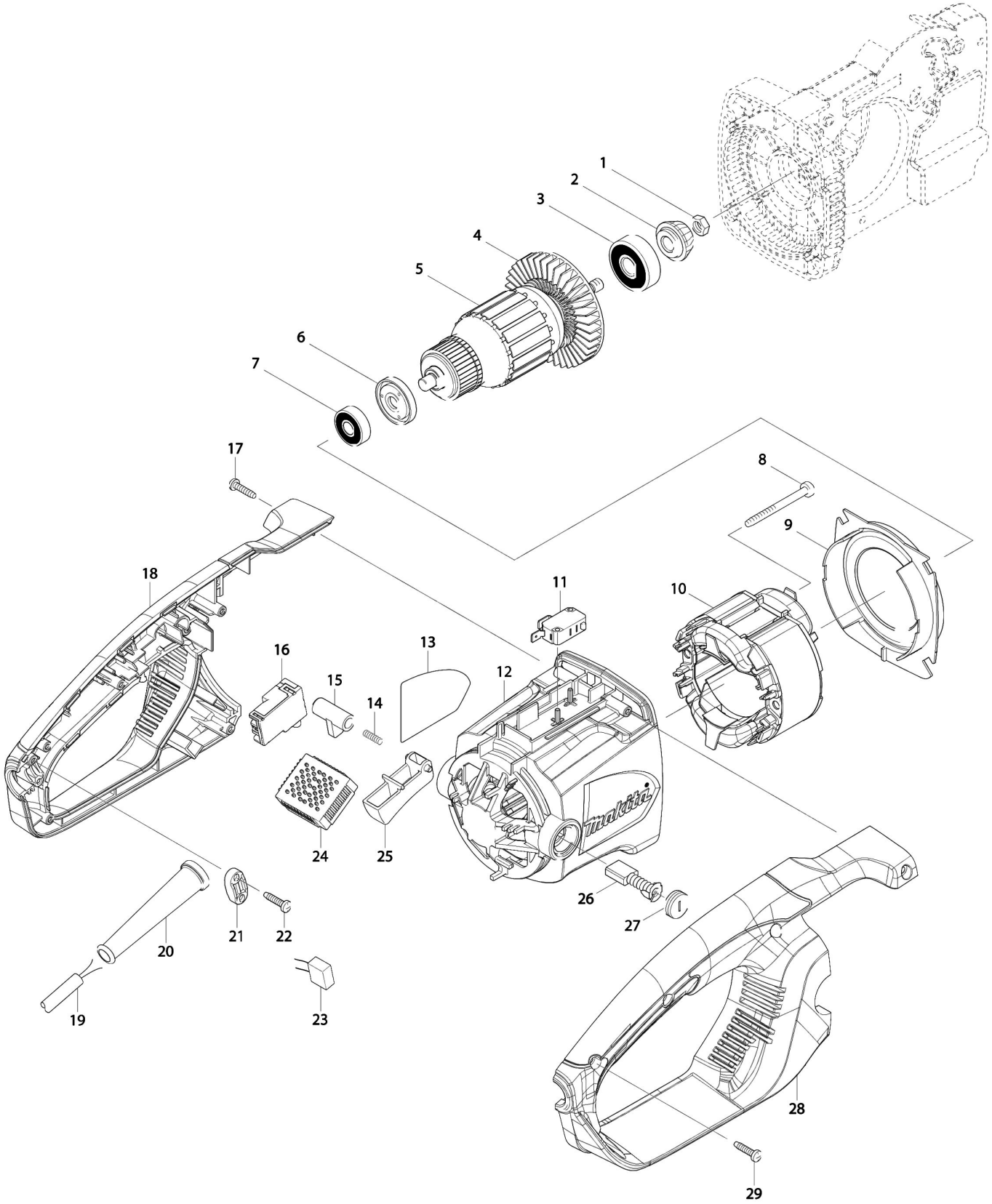
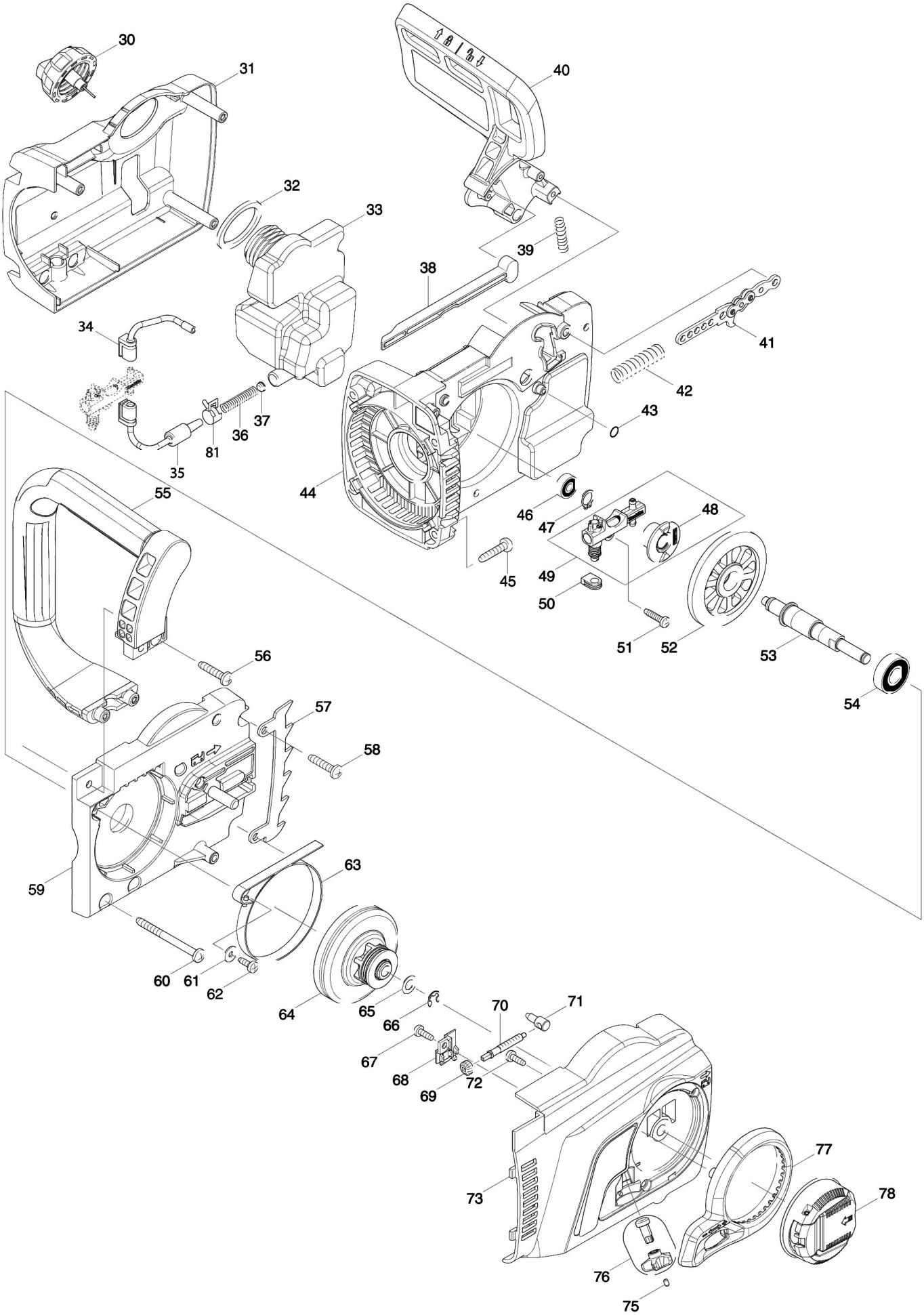
Partdrawing for UC4051A - Pagina 2