Partdrawing for VC2211MX1 - Pagina 1

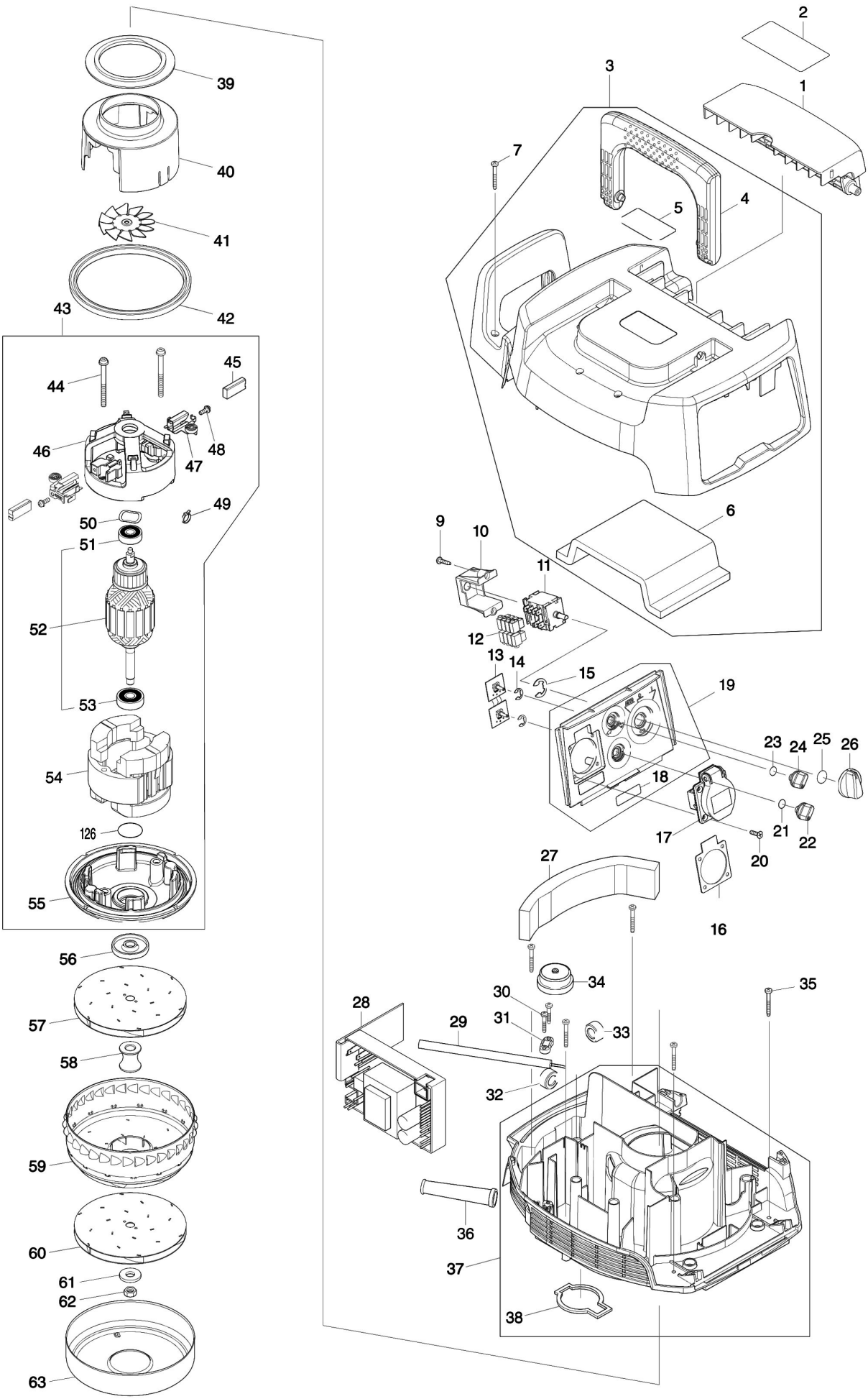

Partdrawing for VC2211MX1 - Pagina 2

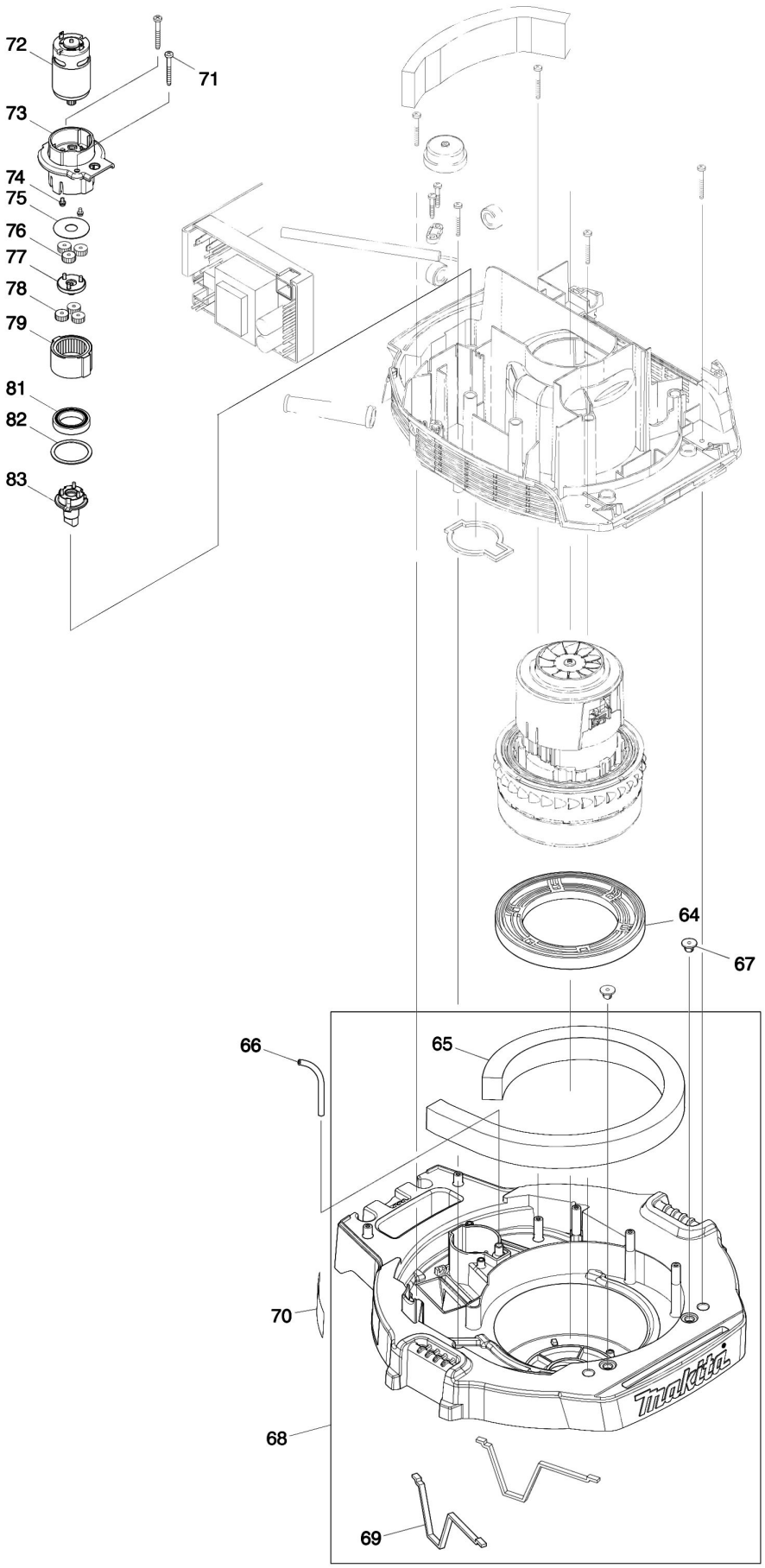

Partdrawing for VC2211MX1 - Pagina 3

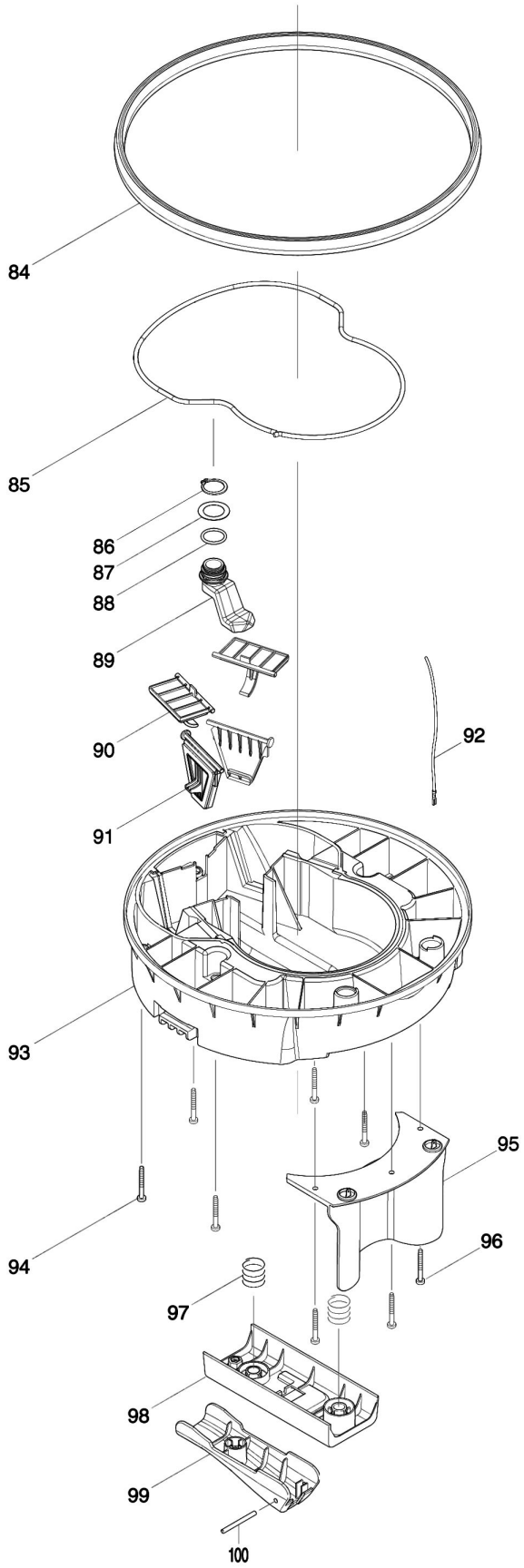
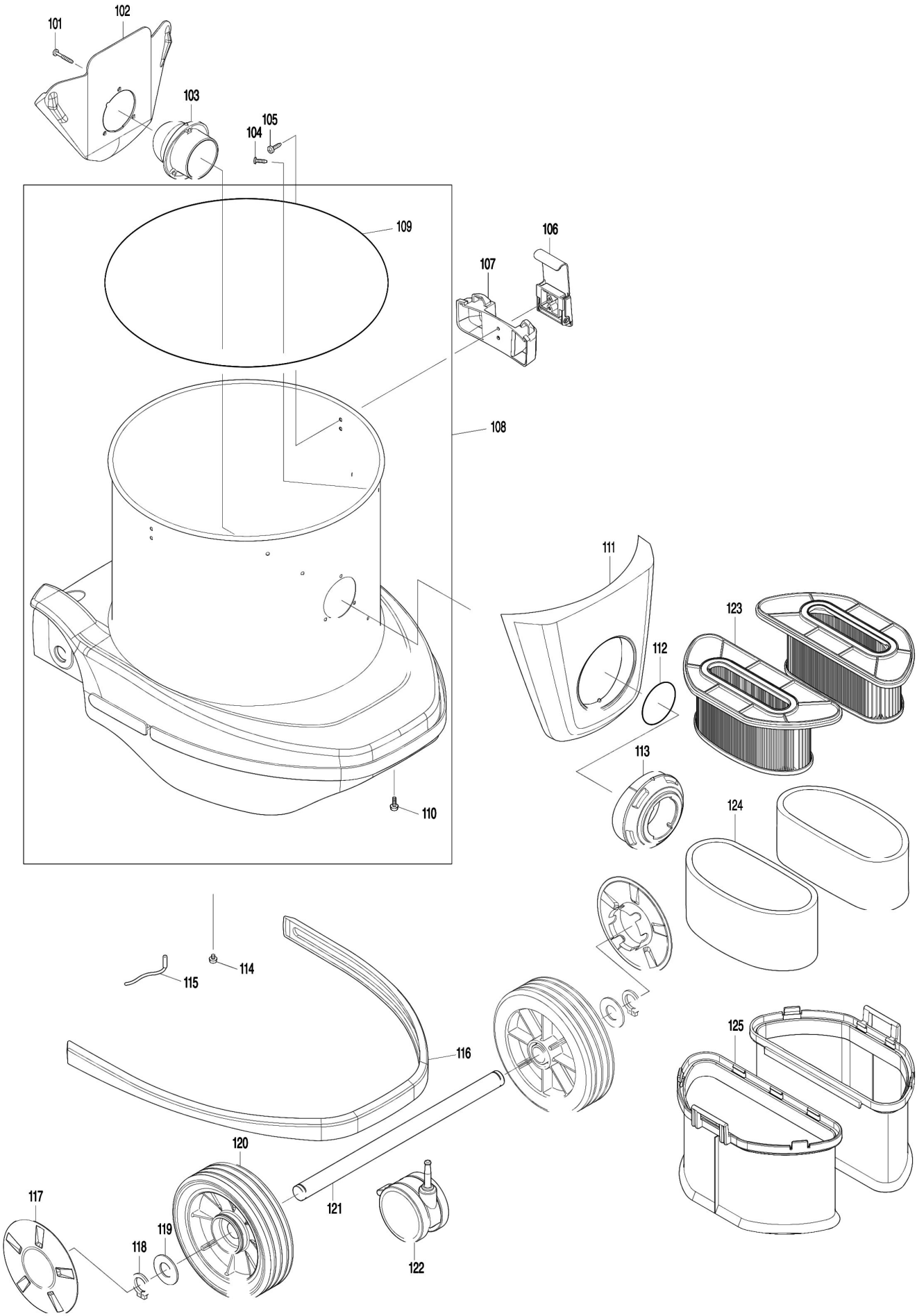
Partdrawing for VC2211MX1 - Pagina 4