Partdrawing for DVC261ZX22 - Pagina 1

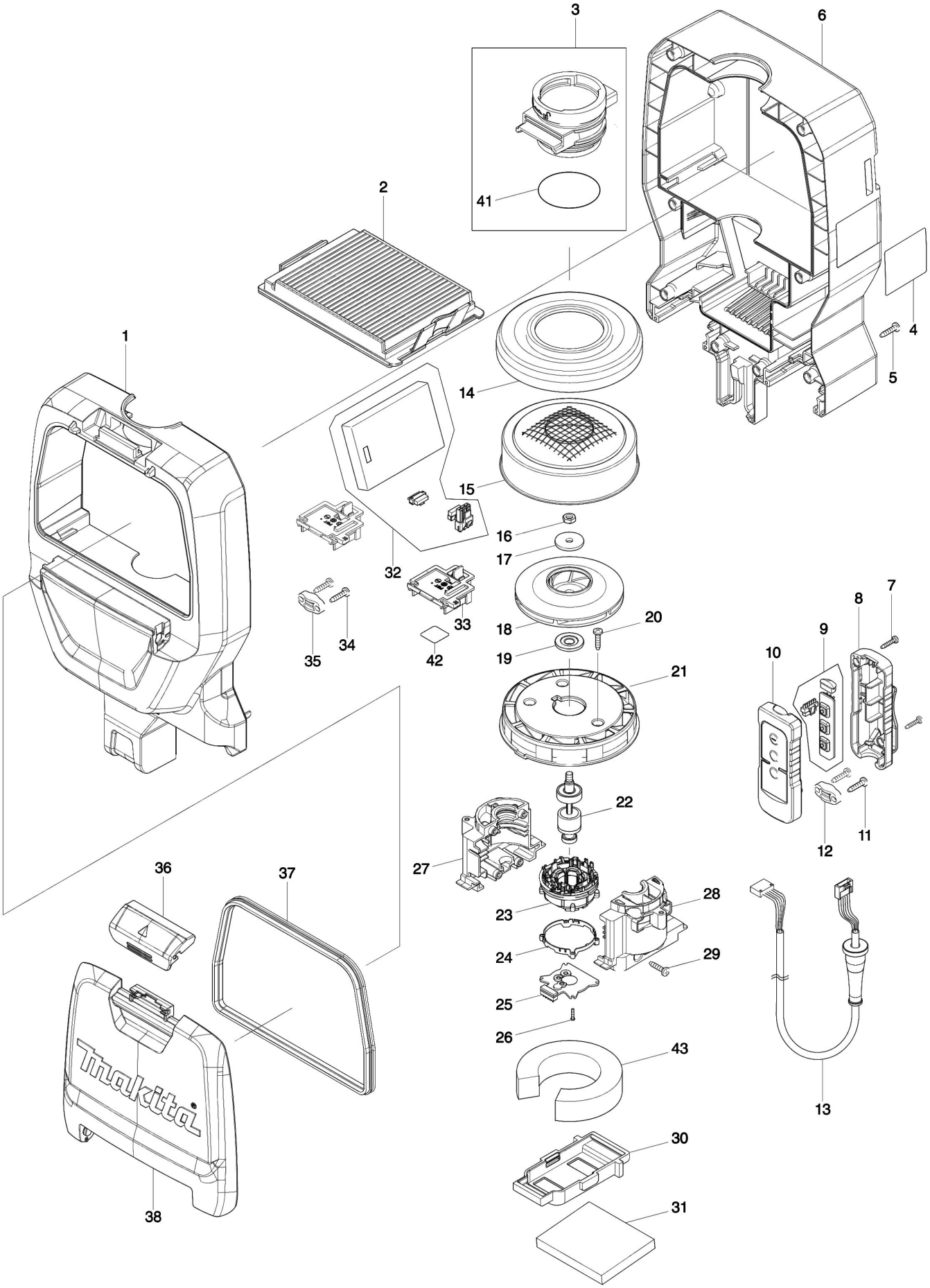
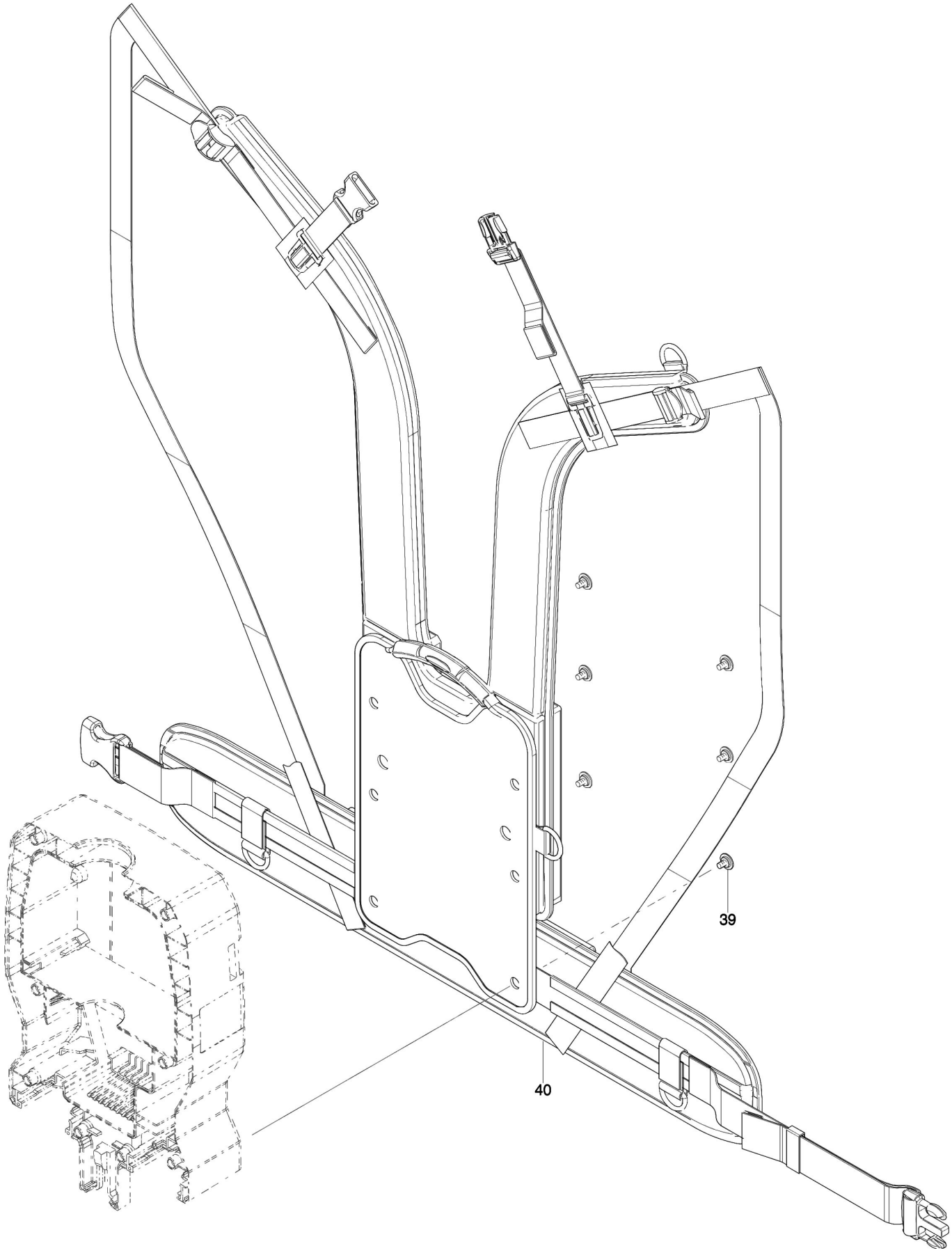
Partdrawing for DVC261ZX22 - Pagina 2